Accessori per bracci di aspirazione per laboratori

Staffe

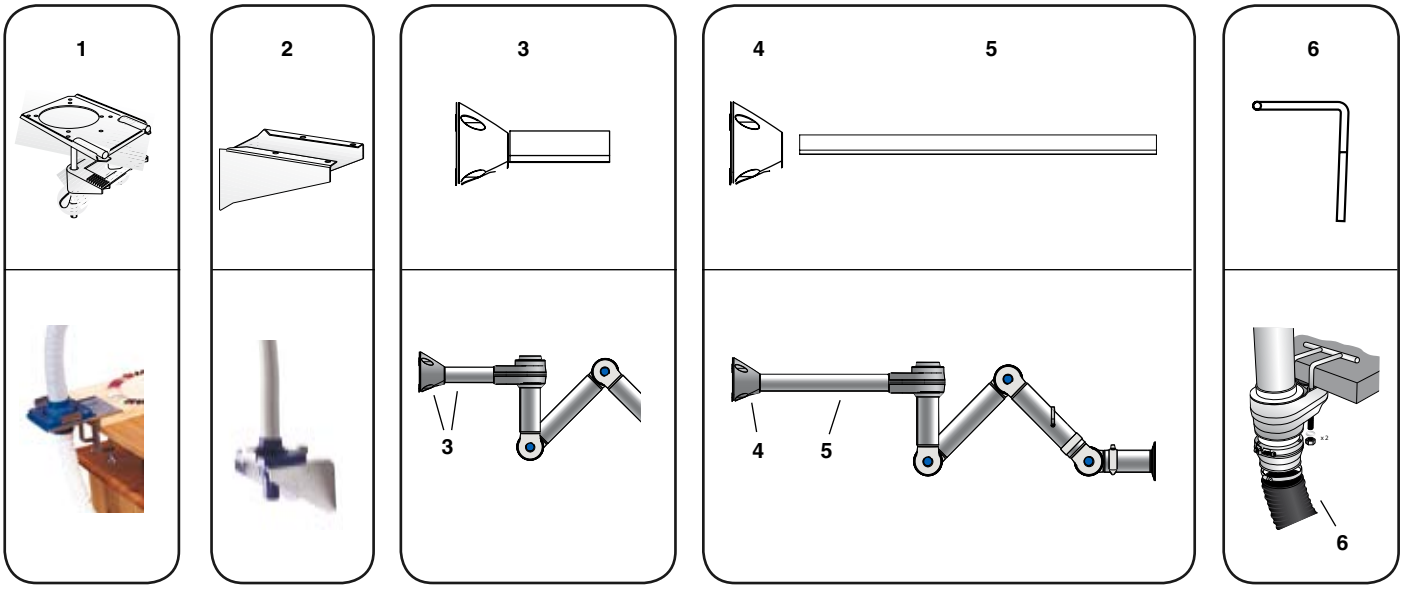

Standard

	Descrizione	Per bracci BT	Dimensioni, mm	Art.
1	Staffa a banco	32		371761
2	Staffa a parete	32		371760
3	Staffa completa	50 / 75 / 100	L=250	501144
4	Raccordo staffa	50 / 75 / 100		501244
5	Profilo di prolunga	50 / 75 / 100	L=1100	501344
6	Staffa a banco	50 / 75 / 100		501444
	Piastra copri foro per soffitto	50 / 75	Ø 130, T=3	502644

ESD

	Descrizione	Per bracci BT	Dimensioni, mm	Art.
1	Staffa a banco	32		371761
2	Staffa a parete	32		371760
3	Staffa completa	50 / 75 / 100	L=250	501144
4	Raccordo staffa	50 / 75 / 1000		501244
5	Profilo di prolunga	50 / 75 / 100	L=1100	501344
6	Staffa a banco	50 / 75 / 100		501444
	Piastra copri foro per soffitto	50 / 75	Ø 130, T=3	502644

CHEM

	Descrizione	Per bracci BT	Dimensioni, mm	Art.
3	Staffa completa	50 / 75 / 100	L=250	501144
4	Raccordo staffa	50 / 75 / 1000		501244
5	Profilo di prolunga	50 / 75 / 100	L=1100	501344
6	Staffa a banco	50 / 75 / 100		501444
	Piastra copri foro per soffitto	50 / 75	Ø 130, T=3	502644

Cappette

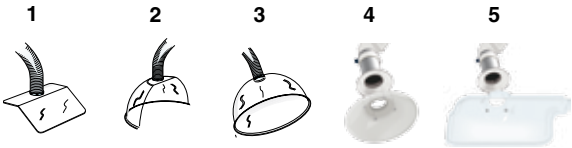

Standard

		Per bracci BT	Dimens. mm	Art.
1	Bocchetta con flangia	32	150x160	371525
2	Cappa semicircolare	32	260x120	371756
3	Cappa a cupola	32	Ø 260	371757
4	Cappetta in metallo	50 / 75 / 100	Ø 280	500444
5	Cappa multifunzione	50 / 75 / 100	380x460	500144

ESD

		Per bracci BT	Dimens. mm	Art.
2	Cappa semicircolare	32	260x120	371807
3	Cappa a cupola	32	Ø 260	371808
4	Cappetta in metallo	50 / 75 / 100	Ø 280	500544
5	Cappa multifunzione	50 / 75 / 100	380x460	500244

CHEM

		Per bracci BT	Dimens. mm	Art.
4	Cappetta in metallo	50 / 75 / 100	Ø 280	500444
5	Cappa multifunzione	50 / 75 / 100	380x460	500344

Riduzioni

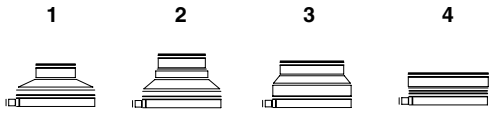

Standard

	Per Bracci BT	Ø, mm	Art.
1	50 / 75 / 100	63	500644
2	50 / 75 / 100	75-80	500744
3	50 / 75 / 100	100	500844
4	50 / 75 / 100	125	500944

ESD

	Per Bracci BT	Ø, mm	Art.
1	50 / 75 / 100	63	500644
2	50 / 75 / 100	75-80	500744
3	50 / 75 / 100	100	500844
4	50 / 75 / 100	125	500944

CHEM

	Per Bracci BT	Ø, mm	Art.
1	50 / 75 / 100	63	500644
2	50 / 75 / 100	75-80	500744
3	50 / 75 / 100	100	500844
4	50 / 75 / 100	125	500944

Tubi

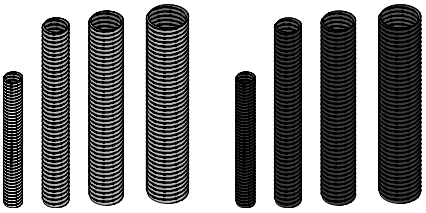

Standard

Descrizione	Ø, mm	Lungh. mm	Art.
Tubo (nero)	32	1500	400052
Tubo (bianco)	45	3000	501644
Tubo (grigio)	75	3000	501544
Tubo (grigio)	100	3000	501744
Tubo (grigio)	125	5000	501844

ESD

Description	Ø, mm	Lungh. mm	Art.
Tubo ESD (nero)	45	3000	502044
Tubo ESD (nero)	75	3000	501944
Tubo ESD (nero)	100	3000	502144
Tubo ESD (nero)	125	3000	502244