KOMSA

Arrotolatori per tubi aria compressa/acqua serie H30

Arrotolatore per tubi sicuro e funzionale, ideale per industrie e officine. La struttura robusta è realizzata in materiale composito resistente agli urti. L'arrotolatore viene fornito completo di staffa pivottante a parete con inserimento a scatto, facile da montare, e blocco di sicurezza per le operazioni di manutenzione.
Ugualmente adatto per utensili pneumatici, cucitrici e pistole per aria compressa.

- Staffa a parete pivottante con inserimento a scatto.
- Blocco di sicurezza.
- Tamburo con cuscinetto a sfera su entrambi i lati.
- Raccordo a pressione e spirale di protezione in metallo.
- Tubo facilmente sostituibile.

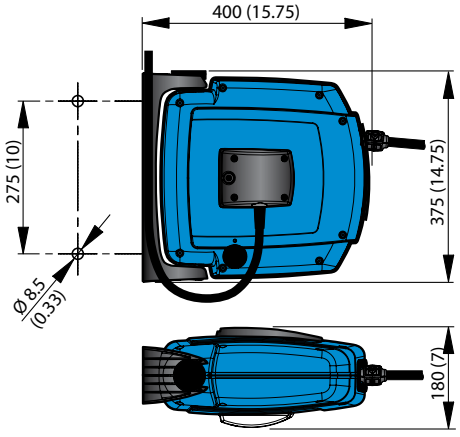

Usato per	Max. pressione d'esercizio MPa	Tubo di distribuzione Ø int. mm/pollici	Tubo di distribuzione Lungezza., m	Tubo raccordo rete Ø int. mm/pollici	Tubo raccordo rete Lunghezza, m	Materiale tubo	Tipo tubo	Raccordi tubo distribuzione	Peso kg	Art. nr.
Aria/acqua	1.5	8 (5/16)	12	10 (3/8)	1	PVC/PUR	A	Maschio 1/4" BSP	c.ca 4	800230
Aria/acqua	1.5	10 (3/8)	10	10 (3/8)	1	PVC/PUR	A	Maschio 3/8" BSP	c.ca 4	800430